G 200 N

серия

CE 0085BP0154

7 Газовые горелки Eco-NOx малой и средней мощности

- Одноступенчатые (G 201/2 N) или модулирующие (G 203/2 N) газовые горелки малой и средней мощности (230 В/50 Гц)
  - Горелки оборудованы для работы на природном газе; возможна работа на пропане после установки набора для переоборудования
  - Горелки идеально подходят для котлов De Dietrich GT 226, 227, 228, 334
  - Горелки также могут быть установлены на любые другие котлы
- Надежная и эффективная работа благодаря мощной аэравлике: система DUOPRESS. Она обеспечивает:
  - наилучшие характеристики при запуске
  - чистое сгорание
  - высокую стабильность горения
- Высокое качество сгорания благодаря:
  - очень широкому рабочему диапазону
  - малым выбросам оксидов азота NOx < 70 мг/кВт·ч
- Бесшумная работа благодаря:
  - встроенному бесшумному забору воздуха
  - подведению воздуха на вход жаровой трубы
  - силиконовой прокладке для акустической развязки
  - улитке большой толщины из алюминиевого сплава
- Простой ввод в эксплуатацию и техническое обслуживание:
  - раздвижной фланец
  - подключение при помощи стандартных евроштекеров, ответные части для штекеров поставляются
  - горелка предварительно настроена и испытана в реальных условиях
  - единый ключ для всех операций по настройке и техническому обслуживанию
  - простота настройки воздушной заслонки и головки воспламенения
  - легкий доступ ко всем компонентам с возможностью установки в вертикальное положение для технического обслуживания
  - ручка для переноски
- Объем поставки: 1 упаковка

Технические характеристики		G 201/2 N Одноступенчатая	G 203/2 N Модулирующая	
Мощность горелки (мин.–макс.)		63–120	50–123	кВт
Расход топлива (мин.–макс.)	на природном газе E (H)(1)	6,66–12,70	5,29–13,02	м³/ч
	на пропане	4,90–9,32	3,88–9,56	кг/ч
Устанавливается на котлы	GT	226, 227, 228, 334	226, 227, 228 (3),334	
Заводская настройка мощности		90	70/100	кВт
Расход природного газа E (H) для заводской настройки мощности		9,52	7,41/10,58	м³/ч
Максимальная потребляемая мощность		230	230	Вт
Мощность электродвигателя(2)		150	150	Вт
Вес нетто		18,5	19	кг

**минимальная мощность*
(1) 15°C – 1013 мбар (
(2) 230 В однофазная сеть
(3) Только для котлов GT 226/227/228 с панелью управления B2 и D + AD 217

Модель/Артикул	G 201/2 N	G 203/2 N	
Природный газ	20–300	20–300	мбар
	88027324	88027325	

	A	B
G 201/2 N	180	535
G 203/2 N	174	538

Основные размеры

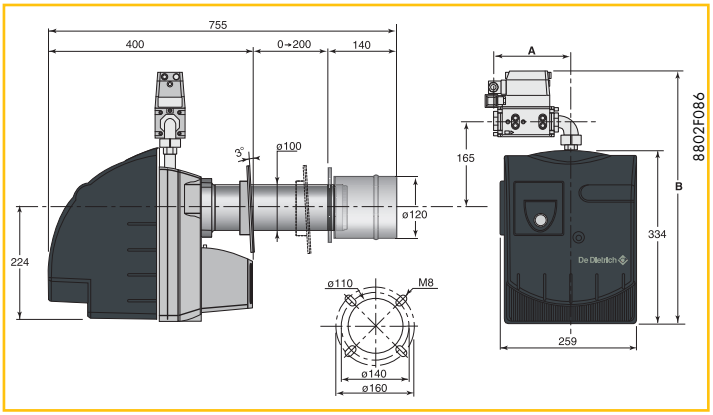

График мощности

Расход газа при 15°C – 1013 мбар
Низшая теплота сгорания:
- *природный газ E (H): 9,45 кВт·ч/м³*
- *пропан: 12,87 кВт·ч/кг*

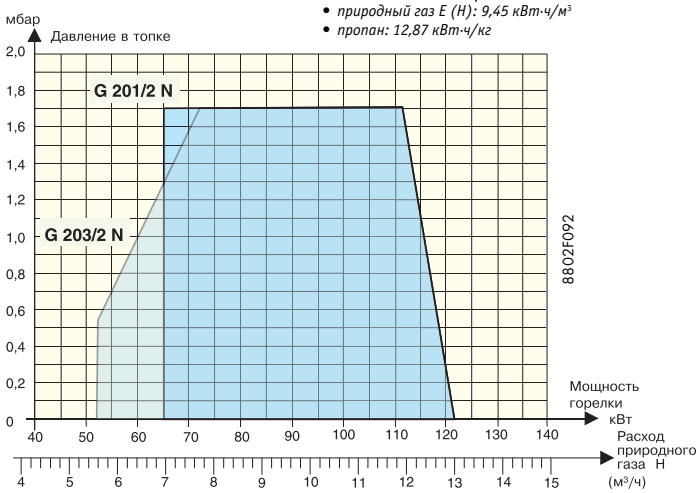

Настройку горелки должен осуществлять специалист при соблюдении условий по установке.
Мощность горелки должна соответствовать мощности котла, на который она устанавливается, с учетом КПД котла.

Дополнительное оборудование: см. стр. 100